PRODUKTDATENBLATT
PRODUCT DATA SHEET

Flachdichtring
Flat sealing

FRH

Nr.: 0333. ...
0331. ...

Revision A5 Okt 2018

BESCHREIBUNG

Werkstoff Centellen
Temperaturbereich - 50°C ... +200°C

Konstruktion
Speziell für Schutzart IP 68 geeignet, bei gleichzeitig hoher mechanischer Beständigkeit

Eigenschaften
- beständig gegen Öl
- Abdichtung gegen Wasser und Staub
- UV-beständig
- halogenfrei
- hohe mechanische Belastbarkeit
- REACH und RoHS konform

DESCRIPTION

Material centellen
Temperature range - 50°C ... +200°C

Construction
Especially for protective rate IP 68 and high mechanical stresses

Properties
- resistant against oil
- protection against water and dust
- UV resistant
- free of halogen
- high mechanical stresses
- REACH and RoHS compliant

EINSATZGEBIETE

- Maschinen- und Anlagenbau
- Elektroinstallationen im Maschinen- und Anlagenbau nach DIN EN 60204

APPLICATIONS

- machine and plant constructions
- electrical installations for application rules machine and plant constructions acc. to DIN EN 60204

ABMESSUNGEN / DIMENSIONS

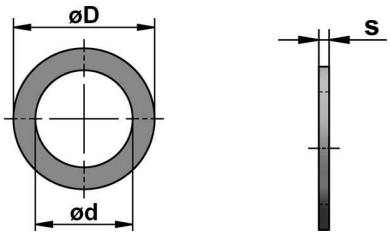

FLEXA No.		Ø d mm	Ø D mm	S mm	kg|100	St. Pcs.
FRH-M	**Metr.** EN 60423					
0333.001.010	**M 10 x 1,0**	10,5	16,0	1,5	0,031	50
0333.001.012	**M 12 x 1,5**	12,5	20,0	1,5	0,052	50
0333.001.016	**M 16 x 1,5**	16,5	24,0	2,0	0,086	50
0333.001.020	**M 20 x 1,5**	20,5	29,0	2,0	0,119	50
0333.001.025	**M 25 x 1,5**	25,5	34,0	2,0	0,143	50
0333.001.032	**M 32 x 1,5**	32,5	40,0	2,0	0,154	25
0333.001.040	**M 40 x 1,5**	40,5	50,0	2,0	0,243	25
0333.001.050	**M 50 x 1,5**	50,5	60,0	3,0	0,445	25
0333.001.063	**M 63 x 1,5**	63,5	70,0	3,0	0,368	10
FRH-P	**PG** DIN 40430					
0331.001.007	**7**	13,0	17,0	2,0	0,034	50
0331.001.009	**9**	15,7	20,0	2,0	0,043	50
0031.001.011	**11**	19,1	24,0	2,0	0,060	50
0331.001.013	**13,5**	20,9	26,0	2,0	0,068	50
0331.001.016	**16**	23,0	29,0	2,0	0,088	50
0331.001.021	**21**	28,8	36,0	3,0	0,198	25
0331.001.029	**29**	37,5	48,0	3,0	0,381	25
0331.001.036	**36**	47,5	54,0	3,0	0,280	25
0331.001.048	**48**	59,8	70,0	3,0	0,562	10

FLEXA GmbH & Co Produktion und Vertrieb KG | Darmstädter Straße 184 | 63456 Hanau | Tel.: 06181/677-0 | Fax.: 677-277
http://www.flexa.de | flexa@flexa.de

PRODUKTDATENBLATT
PRODUCT DATA SHEET

Flachdichtring
Flat sealing

FRH

Nr.: 0333. ...
0331. ...

Revision A5 Okt 2018

ABMESSUNGEN | DIMENSIONS

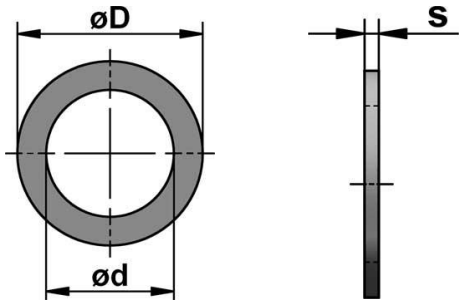

FLEXA No.				Ø d mm	Ø D mm	S mm	kg|100	St. Pcs.
FRH-N|C	**NPT** ANSI / ASME B1.20.1	**CTG** JIS B 0204	**Whitworth** DIN ISO 228-1					
0331.001.002	**1/4“**		**1/4“**	13,2	20,0	2,0	0,030	50
0331.001.003	**3/8“**		**3/8“**	16,7	22,0	2,0	0,064	50
0331.001.004	**1/2“**	**G16**	**1/2“**	21,0	28,0	2,0	0,080	50
0331.001.006	**3/4“**	**G22**	**3/4“**	26,5	34,0	2,0	0,130	25
0331.001.005	**1“**	**G28**	**1“**	33,0	42,0	2,0	0,190	25
0331.001.008	**1 1/4“**	**G36**	**1 1/4“**	41,9	53,0	2,0	0,240	25
0331.001.014	**1 1/2“**		**1 1/2“**	47,8	62,0	2,0	0,250	25
0331.001.018	**2“**	**G54**	**2“**	59,6	69,0	2,0	0,260	10

Empfehlungen zu Anwendungsgebieten, Einsatzbereichen, Produkten oder Produktkombinationen erfolgen von FLEXA nach bestem Wissen und bisherigen Erkenntnissen und Erfahrungen.
Der Einsatz von FLEXA Produkten für spezifische Anwendungen muss vom Benutzer unbedingt überprüft werden.
Alle veröffentlichten Texte, Produktabbildungen, Zeichnungen und Tabellen dürfen ohne die Zustimmung von FLEXA nicht kopiert, bearbeitet oder verändert werden.
Technische Zeichnungen, Zulassungen, Zertifikate und Ergebnisse des FLEXA - eigenen Prüflabors werden auf Anfrage gerne von uns zur Verfügung gestellt.
Druckfehler, Fehler in technischen Zeichnungen, Irrtum und technische Änderungen behalten wir uns vor.

Recommendations for any areas of applications, products, or product combinations are issued to the best of FLEXA´s knowledge and experience.
The user is requested to check applicability of FLEXA products to specific applications and purposes prior to the use of the particular products.
All documentation, illustrations, and charts published are subject to copyright and must not be copied, changed, used, or modified.
Technical drawings, certificates, authorizations, and results by the FLEXA lab will be provided upon request.
FLEXA will not be held liable for typographical or other errors and incorrect drawings. Technical modifications are subject to change without prior notice.

FLEXA GmbH & Co Produktion und Vertrieb KG | Darmstädter Straße 184 | 63456 Hanau | Tel.: 06181/677-0 | Fax.: 677-277
http://www.flexa.de | flexa@flexa.de