A.A.G. STUCCHI s.r.l. u.s.
Via IV Novembre 30/32
23854 Olginate (Lc) - ITALY
Ph. +39-0341-653111
Fax +39-0341-653250
info@aagstucchi.it
www.aagstucchi.it

A.A.G. STUCCHI
Follow your illumination

1226/SF

PORTALAMPADE PER LAMPADE AD INCANDESCENZA TUNGSTENO ALOGENE A TENSIONE DI RETE
LAMPHOLDER FOR MAIN VOLTAGE TUNGSTEN HALOGEN INCANDESCENT LAMP

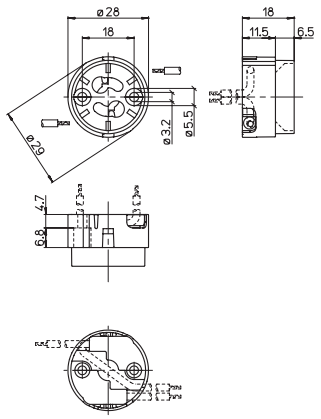

Dati tecnici
Technical data

- Attacco lampada - *Lamp Cap*	GU10
- Corrente e tensione nominale - *Rated current and voltage*	2A-250V
- Temperatura massima di funzionamento (IEC) - *Maximum operating temperature (IEC)*	T270
- Grado di protezione - *Protection index*	IP20
- Categoria di sovratensione - *Impulse withstand category*	II

Caratteristiche
Characteristics

— Corpo in LCP nero
— *Black LCP body*

— Contatti in acciaio nichelato
— *Nickel plated steel contacts*

Le viti di fissaggio devono essere avvitate con un momento torcente massimo di 0,3Nm
The fixing screws must be screwed by max. torque of 0,3Nm

fissaggio con vite
screw fixing

serrafilo automatico ad 1 foro
push-wire terminals with 1 hole

sezione conduttori rigidi
rigid conductor section
0,5-1

spelatura cavetti rigidi
rigid wires stripping
7-8

isolato in classe II
class II insulated

118/...

Marchi di qualità
Quality marks

Direttive Europee
European directives

Conforme "RoHS"
"RoHS" compliant
Non soggetto alla "RAEE"
Not subject to "WEEE"

Pesi e confezioni
Weights and packaging

Art. Codice prodotti *Product references*	**g** Peso netto *Net weight*	**n° pz** per sacco *per bag*	**n° pz** per scatola *per box*	**n° pz** per cartone *per carton*
1226/SF	**6,7**		**200**	

Note
Notes

A.A.G. STUCCHI s.r.l. u.s.
Via IV Novembre 30/32
23854 Olginate (Lc) - ITALY
Ph. +39-0341-653111
Fax +39-0341-653250
info@aagstucchi.it
www.aagstucchi.it

A.A.G. STUCCHI
Follow your illumination

1226/Z-SF

PORTALAMPADE PER LAMPADE AD INCANDESCENZA TUNGSTENO ALOGENE A TENSIONE DI RETE
LAMPHOLDER FOR MAIN VOLTAGE TUNGSTEN HALOGEN INCANDESCENT LAMP

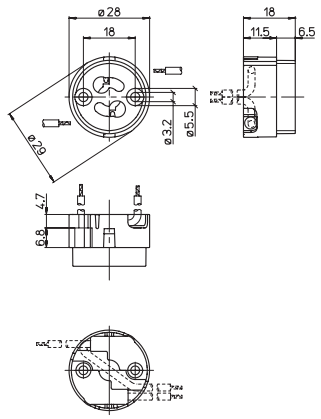

Dati tecnici
Technical data

- Attacco lampada - *Lamp Cap*	GU10 GZ10
- Corrente e tensione nominale - *Rated current and voltage*	2A-250V
- Temperatura massima di funzionamento (IEC) - *Maximum operating temperature (IEC)*	T270
- Grado di protezione - *Protection index*	IP20
- Categoria di sovratensione - *Impulse withstand category*	II

Caratteristiche
Characteristics

– Corpo in LCP nero
– *Black LCP body*

– Contatti in acciaio nichelato
– *Nickel plated steel contacts*

Le viti di fissaggio devono essere avvitate con un momento torcente massimo di 0,3Nm
The fixing screws must be screwed by max. torque of 0,3Nm

fissaggio con vite
screw fixing

serrafilo automatico ad 1 foro
push-wire terminals with 1 hole

sezione conduttori rigidi
rigid conductor section
0,5-1

spelatura cavetti rigidi
rigid wires stripping
7-8

isolato in classe II
class II insulated

118/...

Marchi di qualità
Quality marks

Direttive Europee
European directives

Conforme "RoHS"
"RoHS" compliant
Non soggetto alla "RAEE"
Not subject to "WEEE"

Pesi e confezioni
Weights and packaging

Art. Codice prodotti *Product references*	**g** Peso netto *Net weight*	**n° pz** per sacco *per bag*	**n° pz** per scatola *per box*	**n° pz** per cartone *per carton*
1226/Z-SF	**6,7**		**200**	

Note
Notes