SOQUET TL8 - 197

- Soquets pour lampes fluorescentes linéaires T8
- G13 - 2 A - 250 V - T110
- Corps en polycarbonate
- Avec contacts en acier galvanisé
- Fixation automatique de la douille par clips latéraux ou par vis et écrous
- Vis et écrous fournis sur demande

TL FITTING T8 - 197

- Lamphouders voor lineaire fluorescentielampen T8
- G13 - 2 A - 250 V - T110
- Fitting in polycarbonaat
- Met verzinkt staal contacten
- Automatische bevestiging van de fitting door clips of door vijzen en moeren
- Vijzen en moeren geleverd op aanvraag
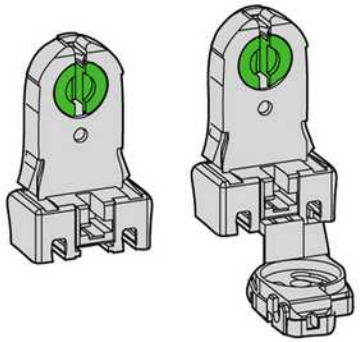
Réf. Ref.	Description	Omschrijving	Emb. Verp.
197/S	Sans porte-starter	Zonder starterhouder	100
197/C	Avec porte-starter	Met starterhouder	200
381F	Jeu de vis et écrous	Set van schroeven en moeren	500
3812F	Jeu de vis et écrous	Set van schroeven en moeren	500